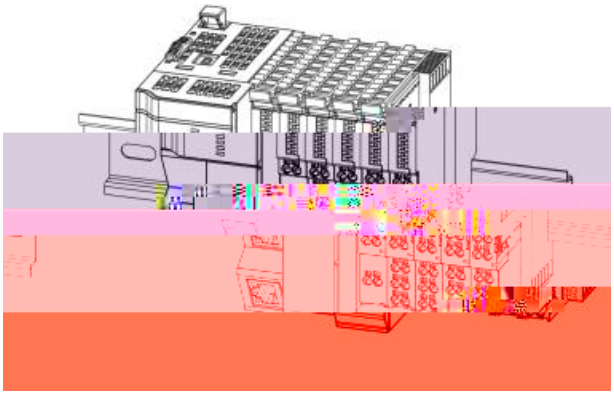

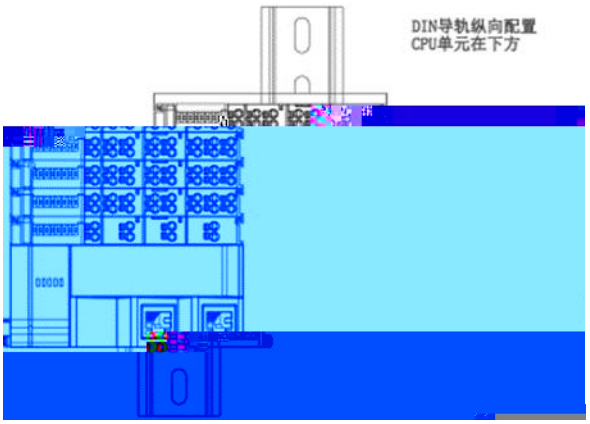
DIN导轨纵向配置
CPU单元在下方

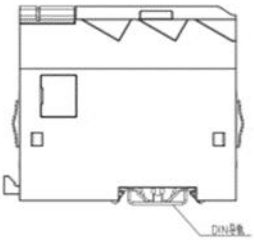
DIN导轨配置在下方
DIN导轨

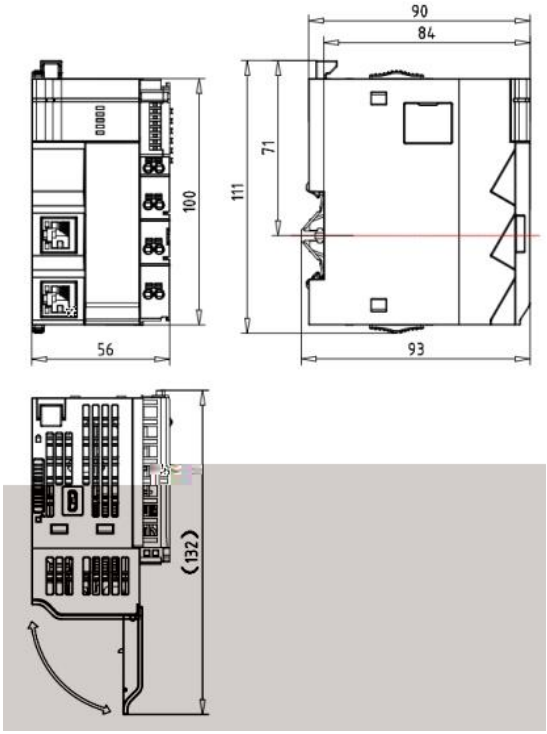
90
84
71
111
100
56
93
(132)

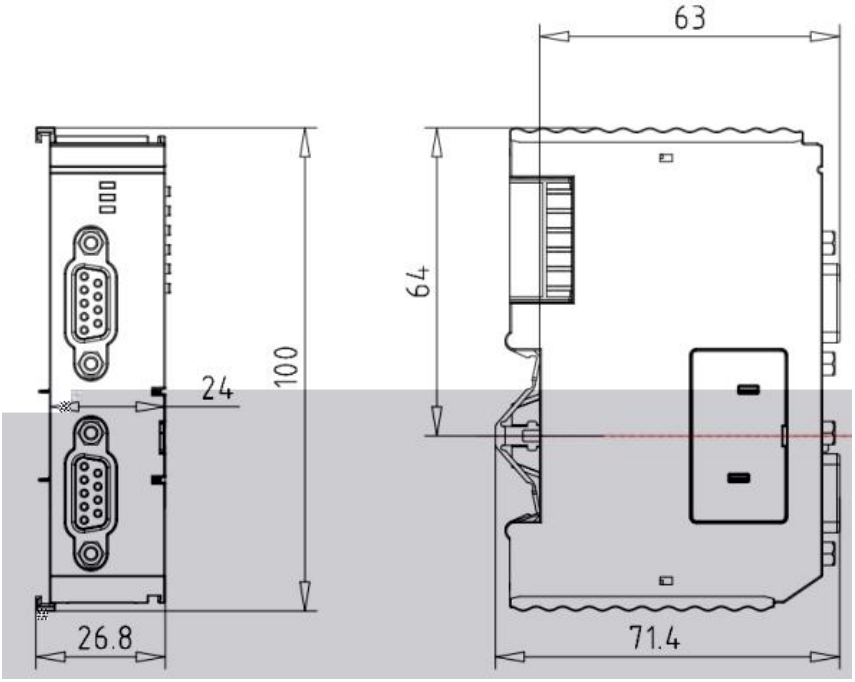
63
64
100
24
26.8
71.4

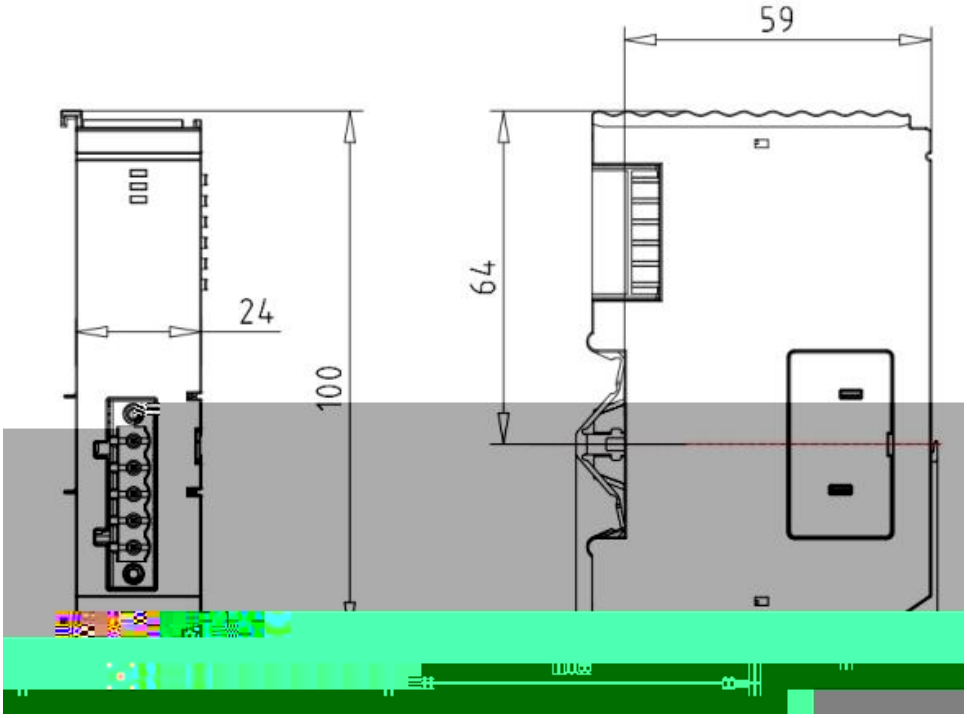
24
100
64
59

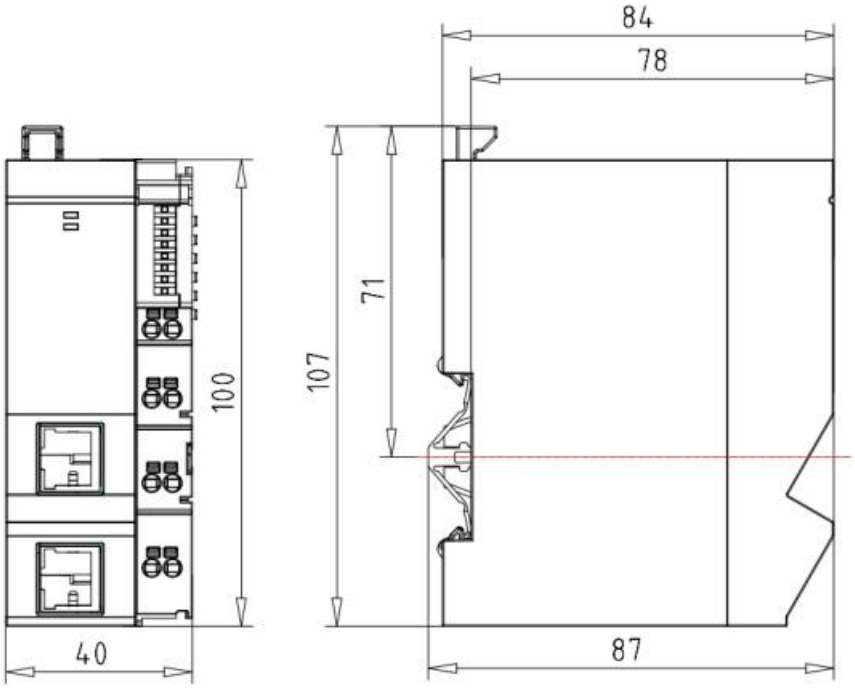
84
78
71
107
100
40
87

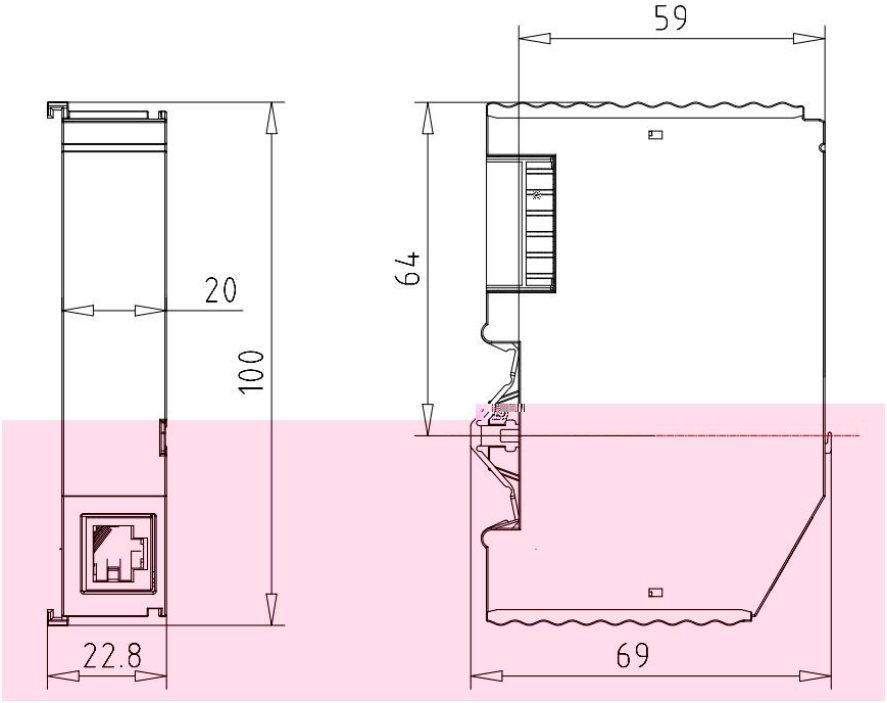
59
64
20
100
22.8
69

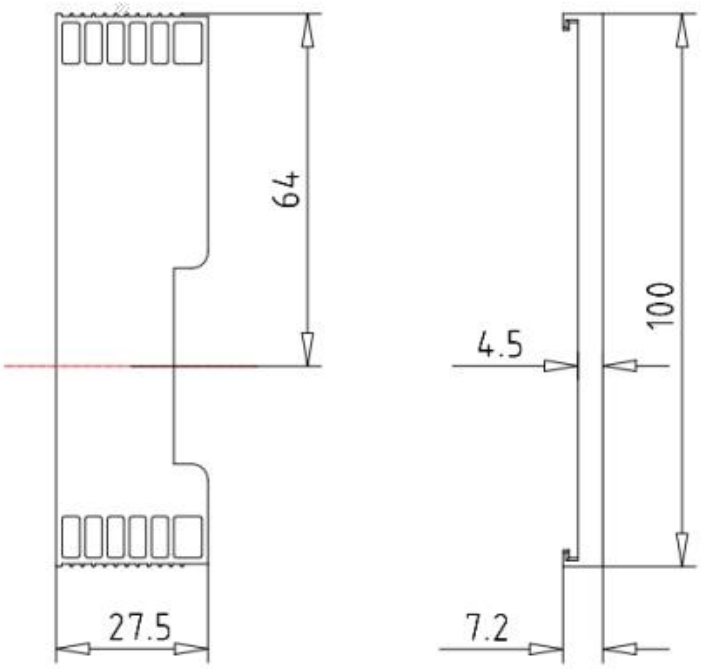
64
27.5
4.5
100
7.2

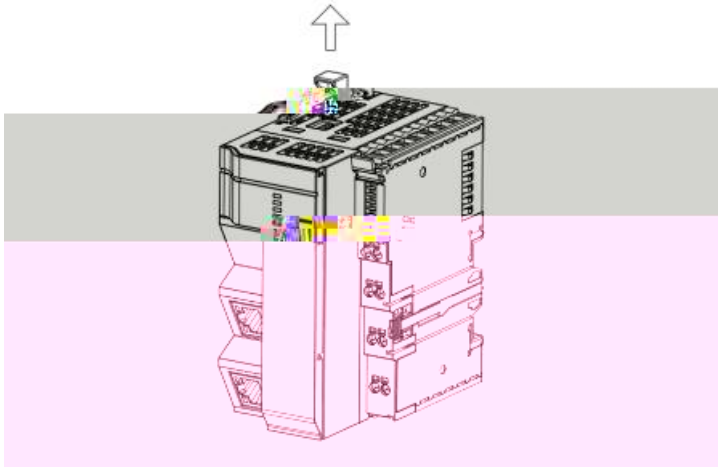

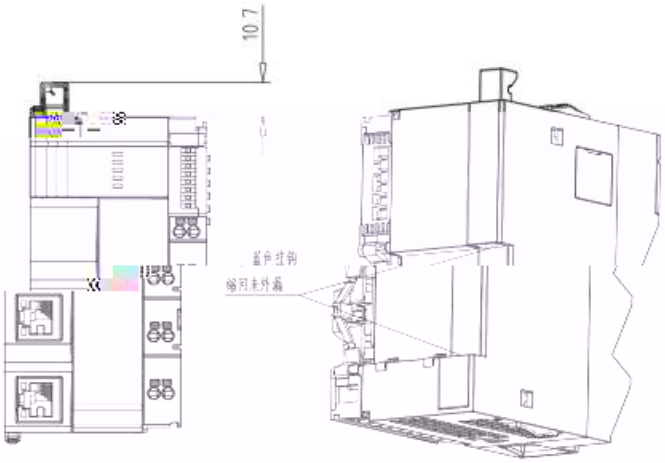

DIN导轨安装挂钩解锁状态

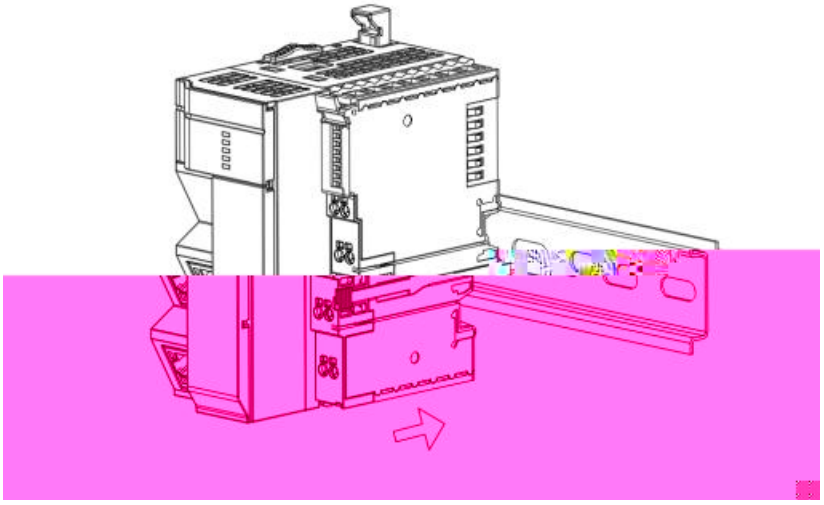

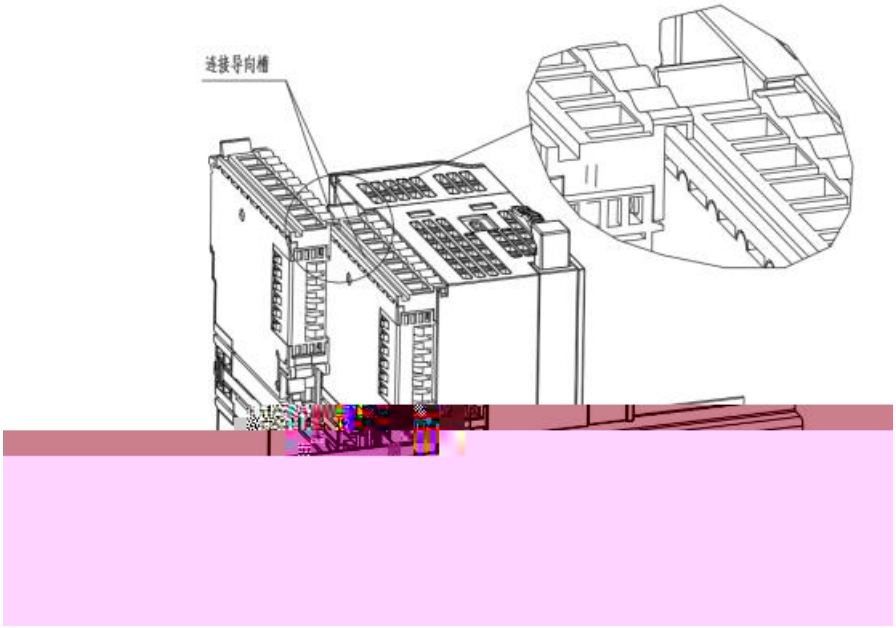
连接导向槽

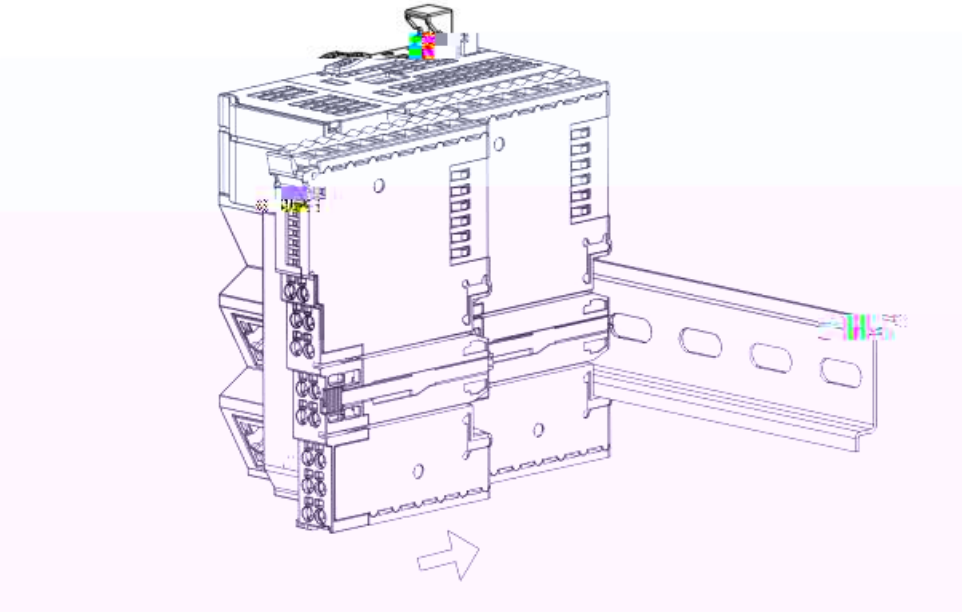

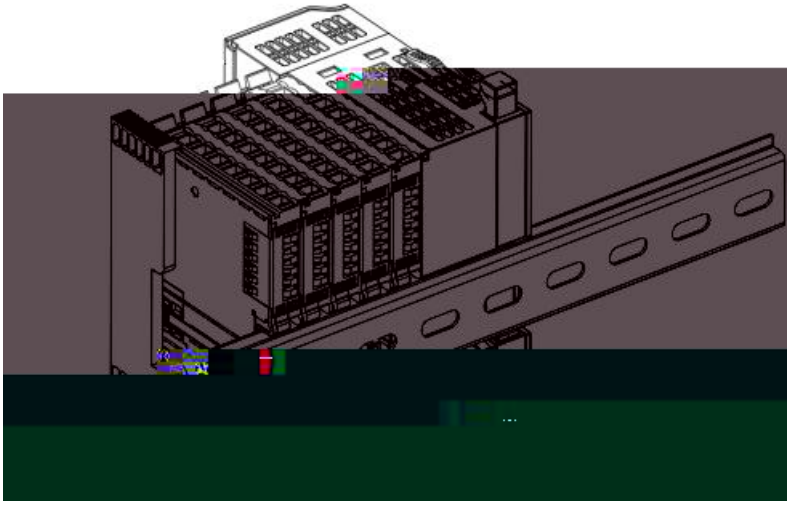

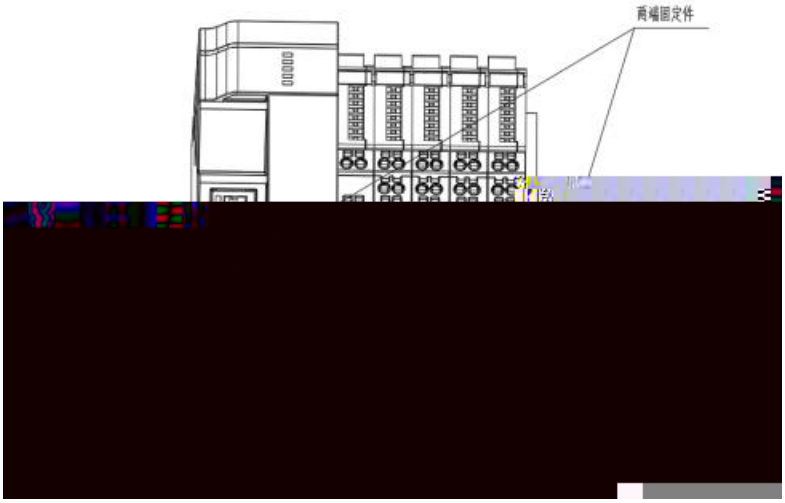
商端固定件

导轨
安装背板
以太网接口
≤150mm
网线固定点
线槽
线槽盖